RAUCH

Ersatzteilliste
Pièces de rechange
Spare parts list

Komet
Comete
ZS

Zweischeiben-Düngerstreuer

Distributeur d'engrais centrifuge

Twin-disc fertilizer spreader

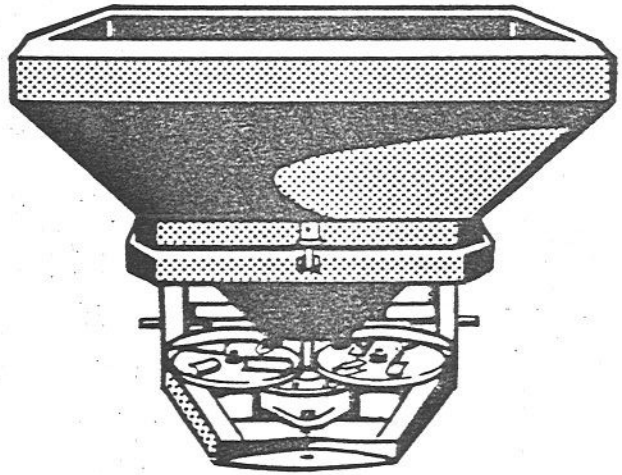

ZS 600-ZS 1000

ZS 6/10 – 0489E

RAUCH Landmaschinenfabrik GmbH · D-7573 Sinzheim · Tel. (07221) 82057 · Tx 781242 rauch d
Telefax (07221) 82040

Zweischeiben-Düngerstreuer Komet ZS 600/1000	Distributeur d'engrais centrifuge Comete ZS 600/1000	Twin-disc fertilizer spreader Comete ZS 600/1000

Ersatzteilliste
Catalogue P.R. **Nr.** ZS 6/10 - 04 89 E
Spare parts list

annulliert und ersetzt
annule et remplace **Nr.**
cancels and replaces

Seite Pages Page	**Inhaltsverzeichnis** Teilgruppe	**Table des matières** Groupes de pièces	**Table of contents** Parts group index
2 - 3	Gestell, Trichter	Châssis, trémie	Frame, hopper
4 - 7	Verstelleinrichtung, Trichterboden	Commandes	Adjustment device hopper bottom
8 - 11	Getriebe	Carter d'entraînement	Gearbox
14 - 15	Normalwurfscheibe, Spätdüngungswurfscheibe	Disque normal, disque d'epandage tardif	Normal disc, late top dressing disc
16 - 17	Rührwerk für mehlige Dünger ☐	Agitateur pour engrais pulvérulents ☐	Agitator for powdered fertilizer ☐
18	Verschlüsselte Zeichen und Ausdrücke	Signes et expressions codifiés	Conventional signs and expressions
19	Verzeichnis aller Teilnummern	Index numérique	Numerical index

Bei der Bestellung von Ersatzteilen bitte immer angeben:	**Pour commander des pièces de rechange veuillez indiquer:**	**When ordering spare-parts, will you please mention:**
O Die Maschinennummer und den Maschinentyp	**O Le no. et le type de la machine**	**O The machine number and machine type**
O Die Nummer des Teiles	**O Le numéro de la pièce**	**O The part number**
O Die Bezeichnung des Teiles	**O La désignation de la pièce**	**O The description of the part**
O Die gewünschte Stückzahl	**O La quantité de pièces désirée**	**O The quantity of parts**

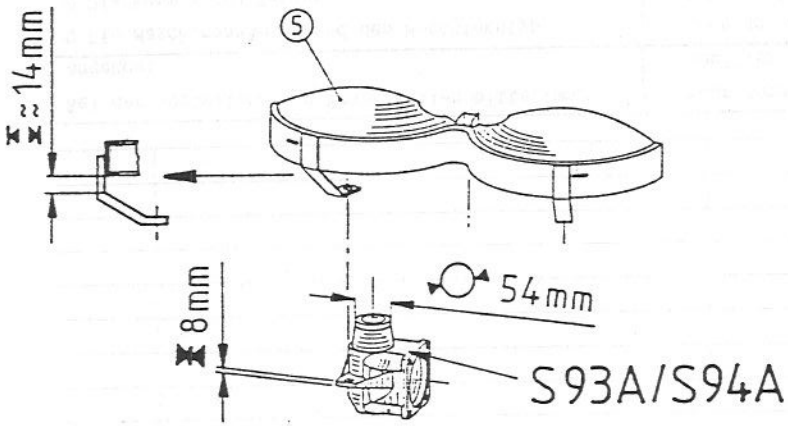

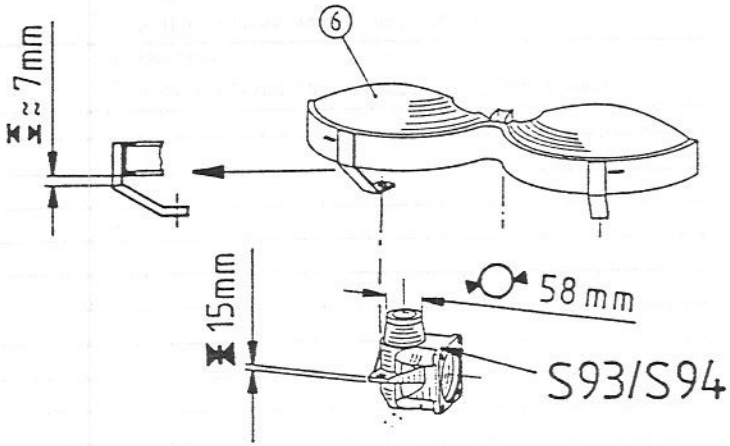

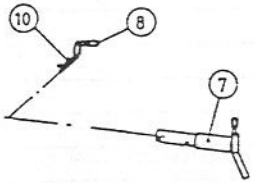

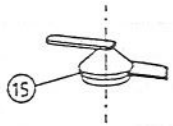

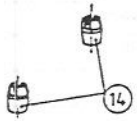

ET-ZSN-1

Ersatzteilliste	Liste de pièces de rechange	Spare parts list
Zweischeiben-Düngerstreuer **Komet ZS 600/1000**	Distributeur d'engrais centrifuge **Comete ZS 600/1000**	Twin-disc fertilizer spreader **Comete ZS 600/1000**
Gruppe: Gestell, Trichter	**Groupe:** Châssis, trémie	**Group:** Frame, hopper

Bild zur Liste:/Illustration de liste:/Illustration to list: ET - ZSN - 1

Bild Ill. Ill.	Best-Nr. No.de cde Order-No.	St. Qté Qty	Serien-Nr,Datum,Typ No.de série,date,type Series-No.,date,type	Maße,Größe DIN,etc. Mesures,grandeur,etc. Measurements,size,etc.	**Bezeichnung**	**Désignation**	**Description**
-	7812	1	ZS 600		Gestell	Cadre 3 points	Frame
-	7813	1	↘ ZS 1000		Gestell	Cadre 3 points	Frame
-	7814	1	ZS 600		Trichter	Trémie	Hopper
-	7816	1	ZS 1000		Trichter	Trémie	Hopper
5	03054-00	1	↦ 08.88		Wurfscheibenschutz	Protecteur de disques	Protector
6	7958	1	⇥ 07.88		Wurfscheibenschutz	Protecteur de disques	Protector
7	03052-00	1	ZS 600	& ◆7,8,10	Stecker	Tourillon du 3 ème point	Top link pin
8	03053-00	1	↘ ZS 600	G2,5x24 DIN 5685,20Gl.	Kette	Chaine	Chain
10	00226-00	1	ZS 600	Ø 4 verz.	Federstecker	Clips	Spring clip
14	03057-00	4		M 18	Hutmutter (Kunststoff)	Ecrou cylindrique (plastique)	Cap nut (plastic)
-	-	4		M 18 ↔ ◆14	Hutmutter (Guß S 67)	Ecrou cylindrique (fonte S 67)	Cap nut (castings S 67)
15	03058-00	1			Rührfinger f.gekörnten Dünger	Agitateur pr. engrais granulés	Stirrer-head for granulated fertilizer

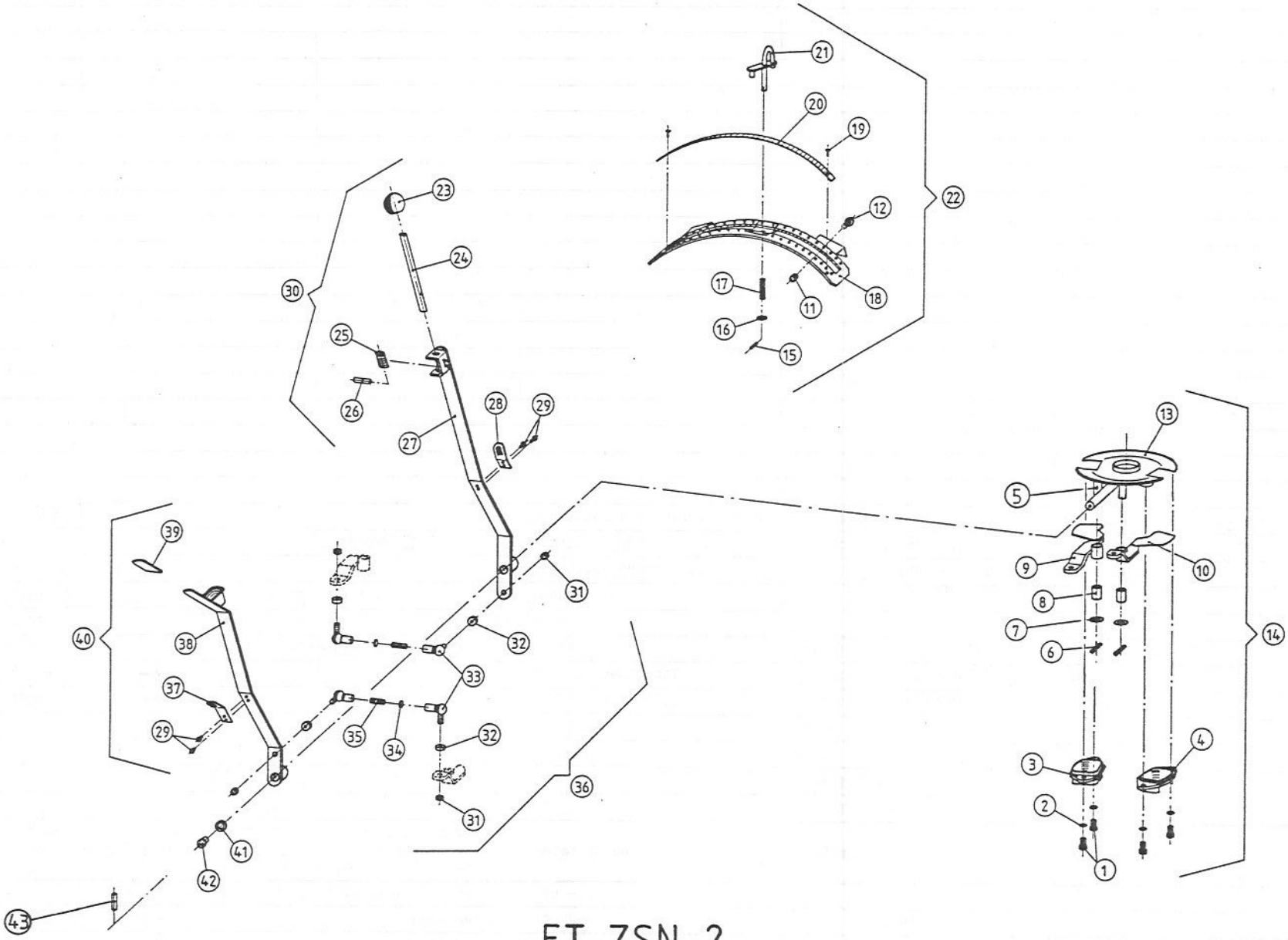
21
20
19
22
12
18
17
11
16
15
23
24
30
25
26
28
29
27
13
5
9
10
8
7
6
14
39
31
40
38
32
33
37
29
35
34
32
4
3
36
31
2
41
42
1
43

ET-ZSN-2

Ersatzteilliste	Liste de pièces de rechange	Spare parts list
Zweischeiben-Düngerstreuer **Komet ZS 600/1000**	Distributeur d'engrais centrifuge **Comete ZS 600/1000**	Twin-disc fertilizer spreader **Comete ZS 600/1000**
Gruppe: Verstelleinrichtung, Trichterboden	**Groupe:** Commandes	**Group:** Adjustment device hopper bottom

Bild zur Liste:/Illustration de liste:/Illustration to list: ET -ZSN - 2

Bild Ill. Ill.	Best-Nr. No.de cde Order-No.	St. Qté Qty	Serien-Nr,Datum,Typ No.de série,date,type Series-No.,date,type	Maße,Größe DIN,etc. Mesures,grandeur,etc. Measurements,size,etc.	**Bezeichnung**	**Désignation**	**Description**
1	04258-00	4		M 8 x 16 DIN 933 - A2	Skt.-Schraube	Vis H	Hexagon screw
2	02118-00	4		A 10,5 DIN 125 - A2	Scheibe	Rondelle plate	Flat washer
3	03063-00	1			Auslauf	Guide de vanne	Shut-off guide
4	03064-00	1			Auslauf	Guide de vanne	Shut-off guide
5	7962	2			Lagerbolzen	Axe	Clevis pin
6	00322-00	2		5 x 24 DIN 1481	Spannstift	Goupille élastique	Roll pin
7	02023-00	2		16,3/Ø 31,5 x 1,25	Tellerfeder	Rondelle élastique	Disc spring
8	02018-00	2			Buchse	Douille entretoise	Bush
9	03065-00	1			Schieber mit Buchse	Vanne + entretoise	Shut-off slide + bush
10	03066-00	1			Schieber mit Buchse	Vanne + entretoise	Shut-off slide + bush
11	00175-00	2		M 8 DIN 934 - A2	Skt.-Mutter	Ecrou H	Hexagon nut
12	02064-00	2		M 8 x 14 DIN 603 - A2	Flachrundschraube	Vis J	Cup square bolt
13	7805	1			Trichterboden	Embase de la trémie	Hopper bottom
14	-	1		1 → 10, 13	Trichterboden kpl.	Embase complète	Hopper bottom complete
15	00188-00	1		3 x 14 DIN 1481	Spannstift	Goupille élastique	Roll pin
16	02039-00	1		A 8,4 DIN 125	Scheibe	Rondelle plate	Flat washer
17	02038-00	1		10 x 1,25 x 45	Druckfeder	Ressort de pression	Pressure spring
18	-	1			Verstellsegment mit Anschlag-	Secteur	Segmented scale with lever
					platte		stop plate
19	02311-00	2		Ø 4,0 x 7,9-AlMg 5	Blindniet	Rivet	Rivet
20	02036-00	1			Skala 1 - 39	Plaque graduée 1 - 39	Scale 1- 39
21	02034-00	1			Anschlaggriff	Butée	Grip for lever stop
22	7762	1		11,12,15 → 21	Verstellsegment kpl.	Secteur complet	Scale assembly
23	02045-00	1		Ø 50	Kugelknopf	Boule poignée	Ball knobs
24	02044-00	1			Zugstab	Verrou	Coupler shaft
25	02043-00	1		17 x 2 x 70 verz.	Druckfeder	Ressort de pression	Pressure spring
26	02042-00	1		5 x 40 DIN 1481-verz.	Spannstift	Goupille élastique	Roll pin
27	-	1		27 → 29	Verstellhebel	Levier long	Shut-off lever long
28	03072-00	1			Flachfeder	Ressort d'arrêt	Ratched spring
29	02046-00	4		6 x 12 DIN 660	Halbrundniet	Rivet tête ronde	Round head rivet
30	7801	1		23 → 29	Verstellhebel kpl.	Levier long complet	Shut-off lever long cpl.
31	02056-00	4		M 10 DIN 934-6 verz.	Skt.-Mutter	Ecrou H	Hexagon nut

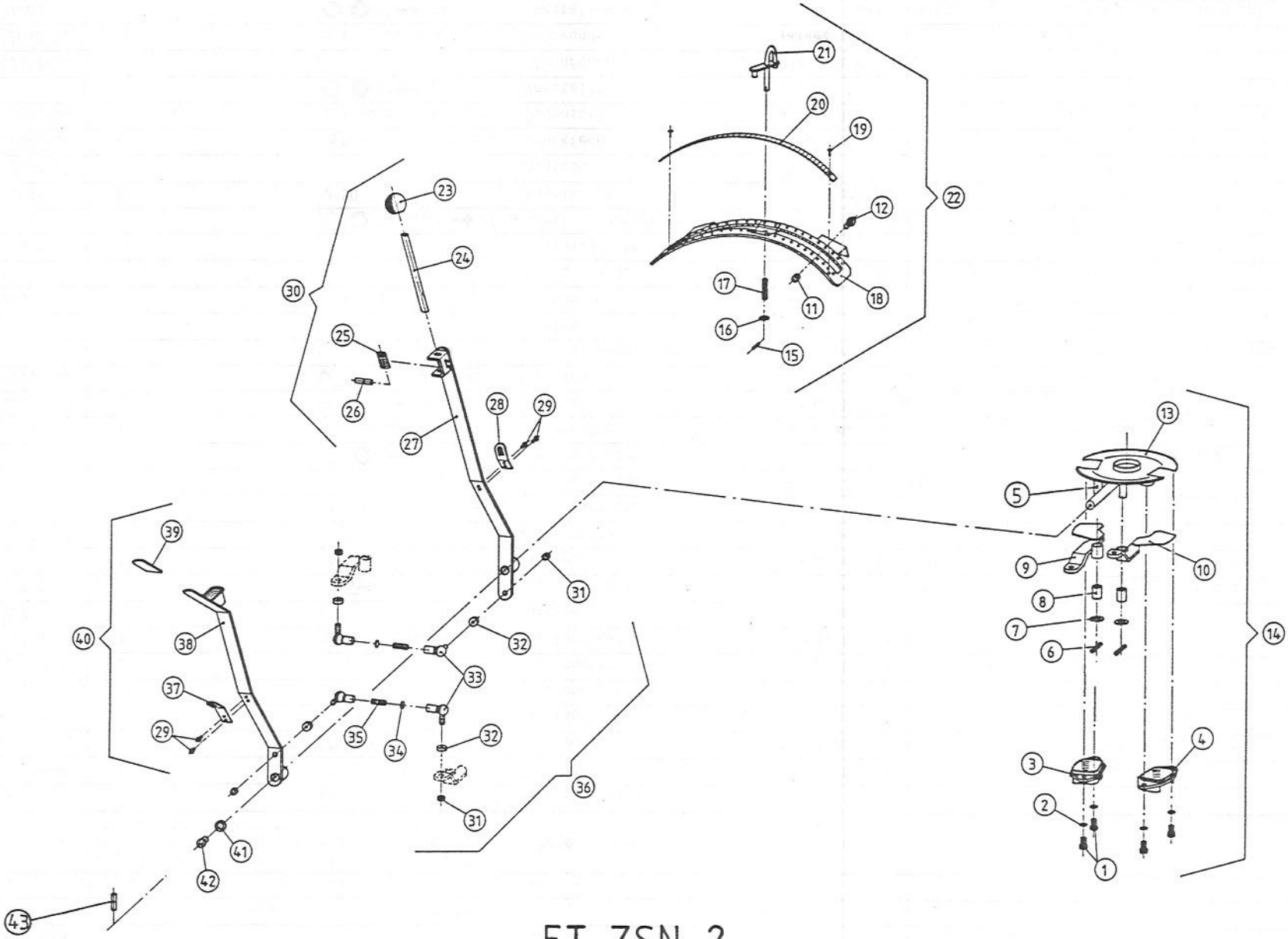
21
20
19
22
12
18
17
11
16
15
23
24
30
25
26
28
29
27
13
5
9
10
8
7
6
14
39
31
40
38
32
33
37
29
35
34
32
4
3
36
31
2
41
42
1
43

ET-ZSN-2

Ersatzteilliste	Liste de pièces de rechange	Spare parts list
Zweischeiben-Düngerstreuer **Komet ZS 600/1000**	Distributeur d'engrais centrifuge **Comete ZS 600/1000**	Twin-disc fertilizer spreader **Comete ZS 600/1000**
Gruppe: Verstelleinrichtung, Trichterboden	**Groupe:** Commandes	**Group:** Adjustment device hopper bottom

Bild zur Liste:/Illustration de liste:/Illustration to list: ET - ZSN - 2

Bild Ill. Ill.	Best-Nr. No.de cde Order-No.	St. Qté Qty	Serien-Nr,Datum,Typ No.de série,date,type Series-No.,date,type	Maße,Größe DIN,etc. Mesures,grandeur,etc. Measurements,size,etc.	Bezeichnung	Désignation	Description
32	02055-00	4		7/Ø 22 x 8	Moosgummischeibe	Rondelle caoutchouc	Rubber medium washer
33	02054-00	4			Winkelgelenk	Articulation à rotule	Angle joint
34	02057-00	2		M 10x1 DIN 7967-verz.	Sicherungsmutter	Ecrou de sécurité	Self locking counter nut
35	02058-00	2		M10x1x35 DIN 551 verz.	Gewindestift	Goujon fileté	Slotted set screw
36	03074-00	2		31 → 35	Winkelgelenk kpl.	Biellette complète	Angled adjusting joint cpl.
37	03072-00	1			Flachfeder	Ressort d'arrêt	Ratched spring
38	-	1		29,37,38	Verstellhebel	Levier court	Shut-off lever short
39	00158-00	1			Aufsteckgriff	Poignée	Hand grip
40	7800	1		29,37,38,39	Verstellhebel kpl.	Levier court complet	Shut-off lever short cpl.
41	02275-00	1	→ 4111	Ø 13/Ø 26 x 1,5 - 1,75	Scheibe	Rondelle plate	Flat washer
42	02276-00	1	→ 4111	H 1 - R 1/4" SW 17	Kegelschmiernippel	Nipples de graisseur conique	Conical grease fitting
43	02062-00	1	→ 4110	6 x 36 DIN 1481	Spannstift	Goupille élastique	Roll pin

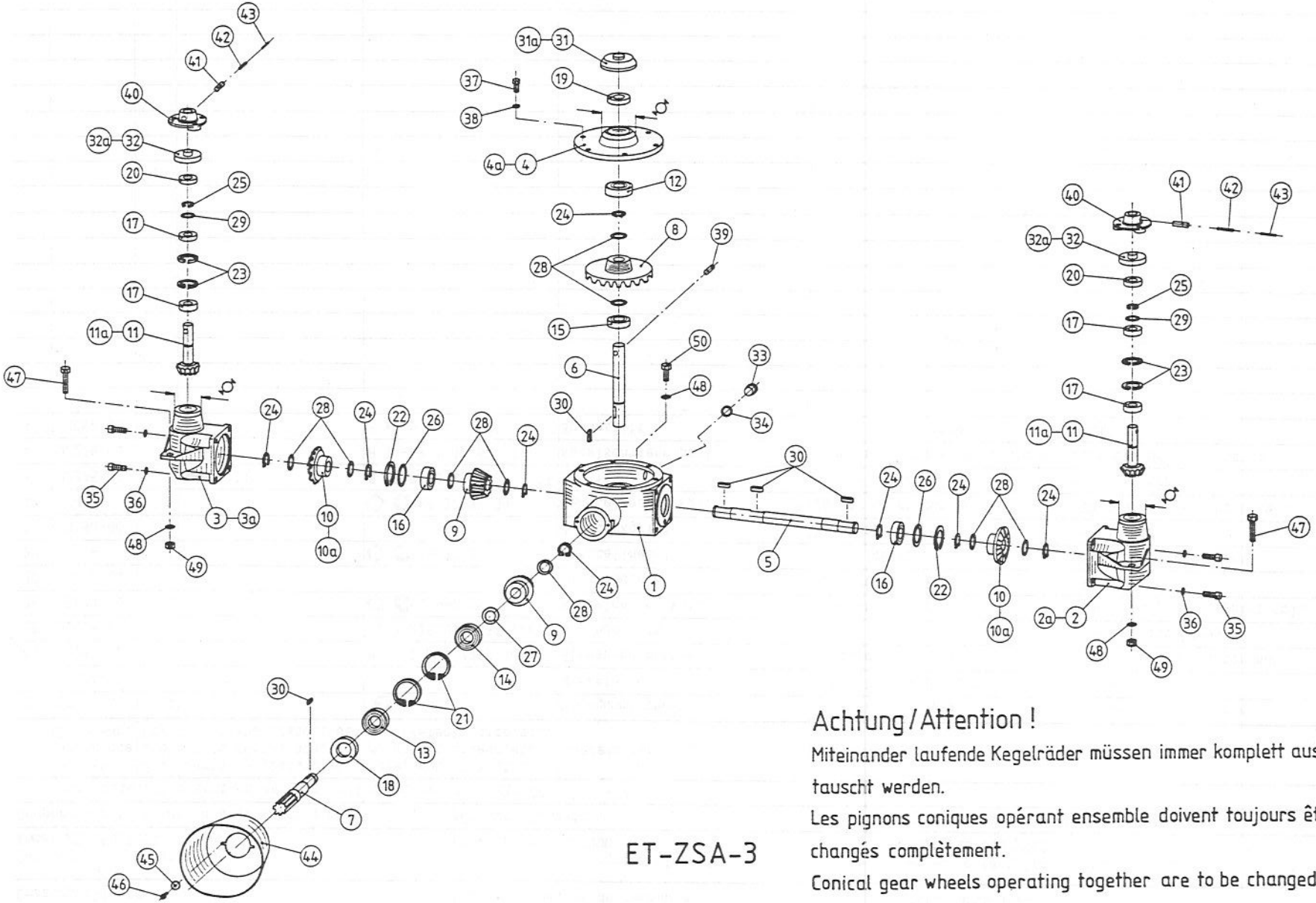

ET-ZSA-3

Achtung / Attention !

Miteinander laufende Kegelräder müssen immer komplett ausgetauscht werden.

Les pignons coniques opérant ensemble doivent toujours être changés complètement.

Conical gear wheels operating together are to be changed completely.

Ersatzteilliste	Liste de pièces de rechange	Spare parts list
Zweischeiben-Düngerstreuer Komet ZS 600/1000	Distributeur d'engrais centrifuge Comete ZS 600/1000	Twin-disc fertilizer spreader Comete ZS 600/1000
Gruppe: Getriebe	**Groupe:** Carter d'entraînement	**Group:** Gearbox

Bild zur Liste:/Illustration de liste:/Illustration to list: ET - ZSA - 3

Bild Ill. Ill.	Best-Nr. No.de cde Order-No.	St. Qté Qty	Serien-Nr,Datum,Typ No.de série,date,type Series-No.,date,type	Maße,Größe DIN,etc. Mesures,grandeur,etc. Measurements,size,etc.	Bezeichnung	Désignation	Description
-	03028-00	1	ZS, ZSN, ZSA		Getriebe kpl. mit Naben	Carter complet	Gearbox complete
1	03029-00	1		S 91	Mittelgehäuse	Carter central nu	Main gearbox housing
2	03030-00	1	08.88	S 94A 54	Seitengehäuse	Palier latéral	Side gearbox housing
2a	-	1	07.88	S 94 58 2	Seitengehäuse	Palier latéral	Side gearbox housing
3	03031-00	1	08.88	S 93A 54	Seitengehäuse	Palier latéral	Side gearbox housing
3a	-	1	07.88	S 93 58 3	Seitengehäuse	Palier latéral	Side gearbox housing
4	03032-00	1	4242	S 134 A 74	Deckel	Couvercle	Gearbox cover
4a	03033-00	1	4241	S 134 88 4	Deckel	Couvercle	Gearbox cover
5	03034-00	1			Querwelle	Abre transversal	Cross shaft
6	03035-00	1			Rührwerkwelle	Abre vertical	Stirrer-head drive shaft
7	03036-00	1			Antriebswelle	Abre d'entraînement	Input shaft
8	03037-00	1		Z = 30	Tellerrad	Couronne dentée	Crown wheel
9	03038-00	2		Z = 13	Kegelrad	Pignon conique	Conical gear wheel
10	02074-00	2	4241	Z=20 10a & 11a	Kegelrad*	Pignon conique*	Conical gear wheel*
10a	03039-00	2	4242	Z = 20	Kegelrad*	Pignon conique*	Conical gear wheel*
11	02075-00	2	4241	Z=11 10a & 11a	Kegelrad*	Pignon arbre*	Pinion gear wheel*
11a	03040-00	2	4242	Z = 11	Kegelrad*	Pignon arbre*	Pinion gear wheel*
12	02076-00	1		6305 2 RS 1	Rillenkugellager	Roulement	Bearing
13	02077-00	1		6206 2 RS 1	Rillenkugellager	Roulement	Bearing
14	02078-00	1		6206	Rillenkugellager	Roulement	Bearing
15	02079-00	1		6205 2 RS 1	Rillenkugellager	Roulement	Bearing
16	02080-00	2		6205	Rillenkugellager	Roulement	Bearing
17	02081-00	4		6004 Z	Rillenkugellager	Roulement	Bearing
18	02082-00	1		B 35x62x12 SL DIN 3760	Wellendichtring	Bague d'étanchéité	Oil seal
19	03041-00	1		B 25x52x10 SL DIN 3760	Wellendichtring	Bague d'étanchéité	Oil seal
20	02083-00	2		B 20x42x7 SL DIN 3760	Wellendichtring	Bague d'étanchéité	Oil seal
21	02085-00	2		62 x 2 DIN 472	Sicherungsring	Circlip	Retaining ring
					*Die Kegelräder laufen nur wie folgt zusammen:	*Les pignons coniques ne fonctionment ensemble que:	*The conical gear wheels only function as follows:
					10 mit 11 &	10 avec 11 &	10 with 11 &
					10 a mit 11a	10 a avec 11a	10 a with 11a

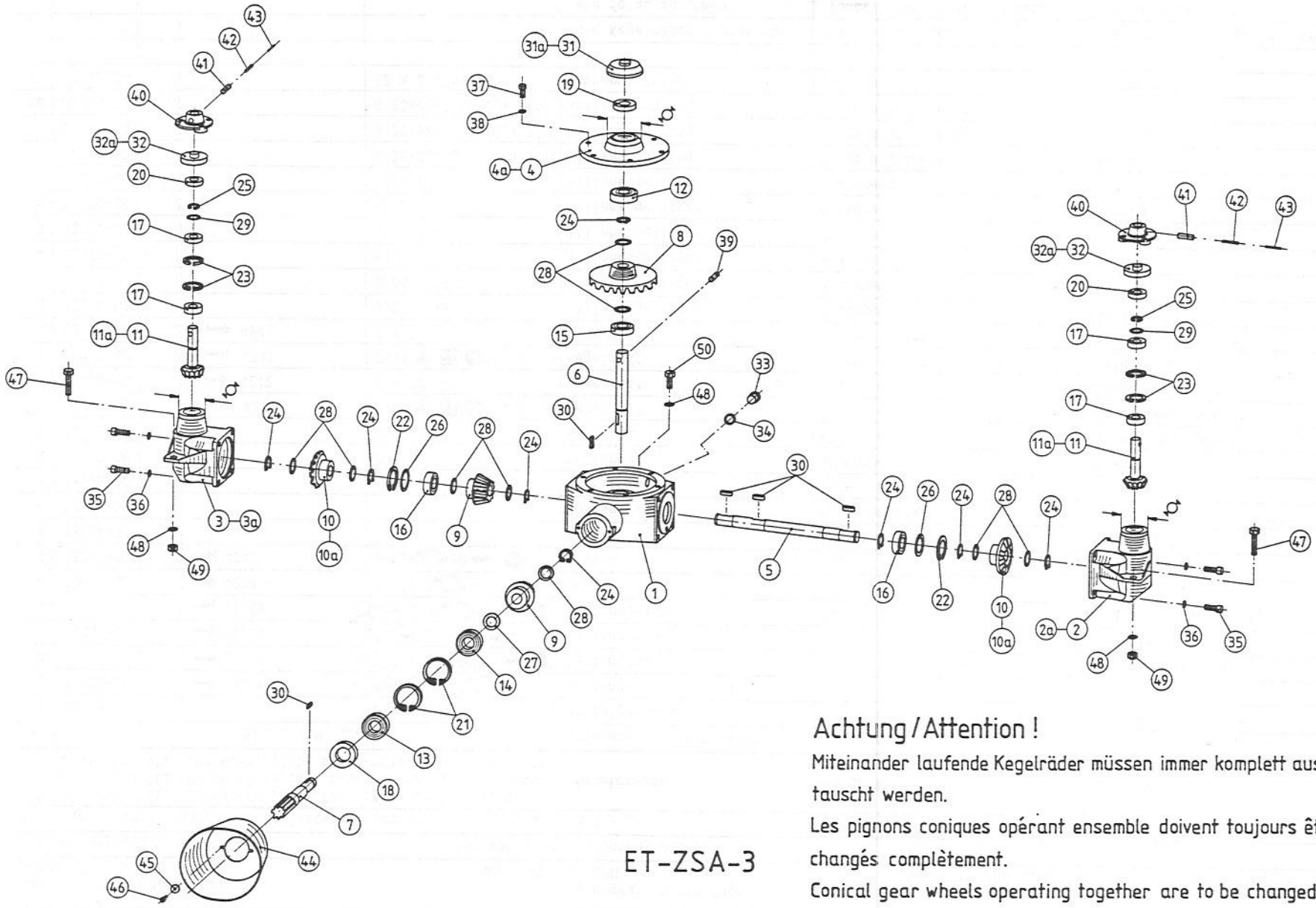

ET-ZSA-3

Achtung / Attention !

Miteinander laufende Kegelräder müssen immer komplett ausgetauscht werden.

Les pignons coniques opérant ensemble doivent toujours être changés complètement.

Conical gear wheels operating together are to be changed completely.

Ersatzteilliste	Liste de pièces de rechange	Spare parts list
Zweischeiben-Düngerstreuer **Komet ZS 600/1000**	Distributeur d'engrais centrifuge **Comete ZS 600/1000**	Twin-disc fertilizer spreader **Comete ZS 600/1000**
Gruppe: Getriebe	**Groupe:** Carter d'entrainement	**Group:** Gearbox

Bild zur Liste:/Illustration de liste:/Illustration to list: ET - ZSA - 3

Bild Ill. Ill.	Best-Nr. No.de cde Order-No.	St. Qté Qty	Serien-Nr,Datum,Typ No.de série,date,type Series-No.,date,type	Maße,Größe DIN,etc. Mesures,grandeur,etc. Measurements,size,etc.	Bezeichnung	Désignation	Description
22	02086-00	2		52 x 2 DIN 472	Sicherungsring	Circlip	Retaining ring
23	02087-00	4		42 x 1,75 DIN 472	Sicherungsring	Circlip	Retaining ring
24	02088-00	8		25 x 2 Sd DIN 471	Sicherungsring	Segment d'arrêt	Retaining ring
25	02089-00	2		20 x 1,75 DIN 471	Sicherungsring	Segment d'arrêt	Retaining ring
26	02155-00	2	Satz/jeu/set	Ø 42/Ø 52 x 0,1-0,5	Distanzscheibe	Rondelle d'épaisseur	Shim ring
27	02094-00	1	Satz/jeu/set	Ø 25/Ø 40 x 0,1-1,0	Distanzscheibe	Rondelle d'épaisseur	Shim ring
28	02090-00	5	Satz/jeu/set	Ø 25/Ø 35 x 0,1-1,0	Distanzscheibe	Rondelle d'épaisseur	Shim ring
29	02154-00	2	Satz/jeu/set	Ø 20/Ø 28 x 0,1-0,5	Distanzscheibe	Rondelle d'épaisseur	Shim ring
30	02091-00	5		A 8 x 7 x 30 DIN 6885	Paßfeder	Clavette	Key
31	03042-00	1	→ 4242	78 ↘ 4 74	Abdeckung	Déflecteur	Shield
31a	03043-00	1	→ 4241	92 ↘ 4a 88	Abdeckung	Déflecteur	Shield
32	03044-00	2	→ 08.88	54,5 ↘ 2&3 54	Abdeckung	Déflecteur	Shield
32a	02093-00	2	→ 07.88	58,5 ↘ 2a&3a 58	Abdeckung	Déflecteur	Shield
33	02095-00	1		AM18x1,5 DIN 7604-Ms58	Verschlußschraube	Bouchons filetés léger	Hexagon head pipe plug
34	02096-00	1		18x24 x 1,5 DIN 7603-A	Dichtring	Joint	Sealing ring
35	02097-00	8		M 10 x 30 DIN 912-8.8	Zylinderschraube	Vis CHc	Hexagon socket head cap screw
36	00262-00	8		B 10 DIN 127	Federring	Rondelle ressort	Spring washer
37	02099-00	6		M 8 x 20 DIN 933-8.8	Skt.-Schraube	Vis H	Hexagon screw
38	02100-00	6		B 8 DIN 127	Federring	Rondelle ressort	Spring washer
39	02106-00	1		10h 11 x 40 DIN 7-8.8	Zylinderstift	Goujon	Parallel pin
40	03045-00	2		S 139 3 x M 8	Nabe	Moyeu	Hub for disc
41	02103-00	2		8 x 36 DIN 1481	Spannstift	Goupille élastique	Roll pin
42	02104-00	2		5 x 36 DIN 1481	Spannstift	Goupille élastique	Roll pin
43	02105-00	2		3 x 36 DIN 1481	Spannstift	Goupille élastique	Roll pin
44	12047-00	1			Schutztopf	Bol protecteur	Safety shield
45	21019-00	2	⚓	Ø 6,5/Ø 22 x 1,5-A2	Scheibe	Rondelle plate	Flat washer
46	05107-00	2		M 6 x 12 DIN 933-A2	Skt.-Schraube	Vis H	Hexagon screw
47	03047-00	2		M 12 x 50 DIN 601-4.6	Skt.-Schraube	Vis H	Hexagon screw
48	00261-00	3		B 12 DIN 127	Federring	Rondelle ressort	Spring washer
49	02109-00	2		M 12 DIN 555	Skt.-Mutter	Ecrou H	Hexagon nut
50	02108-00	1		M 12 x 30 DIN 601-4.6	Skt.-Schraube	Vis H	Hexagon screw
-	-	1 Ltr.		HD 140	Getriebeöl	Huile pour carter	Gearbox oil

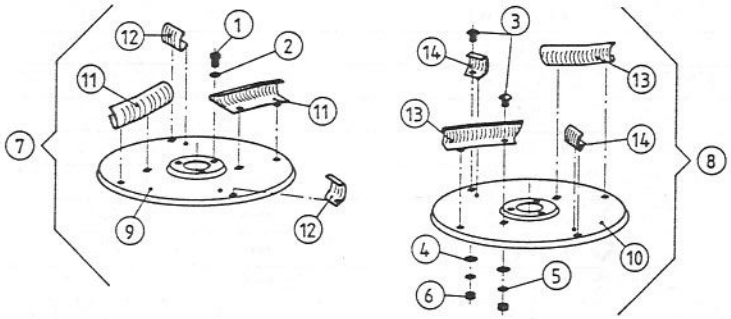

Normalwurfscheibe / Disque normal / Normal disc

ET-ZSA-4

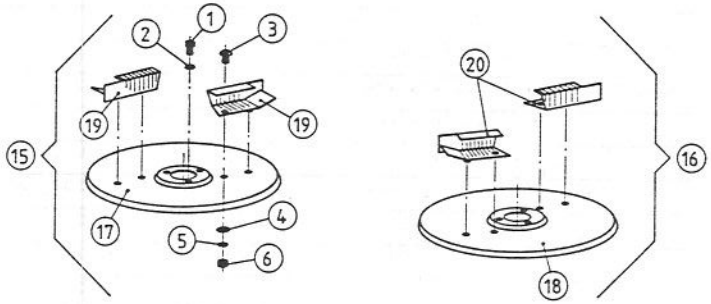

Spätdüngungswurfscheibe / Disque d'épandage tardif / Late top dressing disc

Ersatzteilliste	Liste de pièces de rechange	Spare parts list
Zweischeiben-Düngerstreuer **Komet ZS 600/1000**	Distributeur d'engrais centrifuge **Comete ZS 600/1000**	Twin-disc fertilizer spreader **Comete ZS 600/1000**
Gruppe: Normalwurfscheibe, Spätdüngungswurfscheibe*	**Groupe:** Disque normal, disque d'épandage tardif*	**Group:** Normal disc, late top dressing disc*

Bild zur Liste:/Illustration de liste:/Illustration to list: ET - ZSA - 4

Bild Ill. Ill.	Best-Nr. No.de cde Order-No.	St. Qté Qty	Serien-Nr,Datum,Typ No.de série,date,type Series-No.,date,type	Maße,Größe DIN,etc. Mesures,grandeur,etc. Measurements,size,etc.	Bezeichnung	Désignation	Description
1	04258-00	6		M 8 x 16 DIN 933-A2	Skt.-Schraube	Vis H	Hexagon screw
2	04101-00	6		B 8 DIN 127-A2	Federring	Rondelle ressort	Spring washer
3	02064-00	4-8		M 8 x 14 DIN 603-A2	Flachrundschraube	Vis J	Cup square bolt
4	02118-00	4-8		A 10,5 DIN 125-A2	Scheibe	Rondelle plate	Flat washer
5	04101-00	4-8		B 8 DIN 127-A2	Federring	Rondelle ressort	Spring washer
6	00175-00	4-8		M 8 DIN 934-A2	Skt.-Mutter	Ecrou H	Hexagon nut
7	03014-00	1			Normalwurfscheibe kpl.	Disque normal, complet	Normal disc, complete
8	03015-00	1			Normalwurfscheibe kpl.	Disque normal, complet	Normal disc, complete
9	03016-00	1			Normalwurfscheibe	Disque normal	Normal disc
10	03017-00	1			Normalwurfscheibe	Disque normal	Normal disc
11	03018-00	2			Wurfflügel, lang	Palette de projection, longue	Blade long
12	03019-00	2			Wurfflügel, kurz	Palette de projection, courte	Blade short
13	03020-00	2			Wurfflügel, lang	Palette de projection, longue	Blade long
14	03021-00	2			Wurfflügel, kurz	Palette de projection, courte	Blade short
15	03022-00	1			Spätdüngungswurfscheibe kpl.	Disque d'épandage tardif cpl.	Late top dressing disc, cpl.
16	03023-00	1			Spätdüngungswurfscheibe kpl.	Disque d'épandage tardif cpl.	Late top dressing disc, cpl.
17	03024-00	1			Spätdüngungswurfscheibe	Disque d'épandage tardif	Late top dressing disc
18	03025-00	1			Spätdüngungswurfscheibe	Disque d'épandage tardif	Late top dressing disc
19	03026-00	2			Wurfflügel	Palette de projection	Blade
20	03027-00	2			Wurfflügel	Palette de projection	Blade
					* Auch ↘ ZS, ZSA, ZSN	* Aussi ↘ ZS, ZSA, ZSN	* Also ↘ ZS, ZSA, ZSN

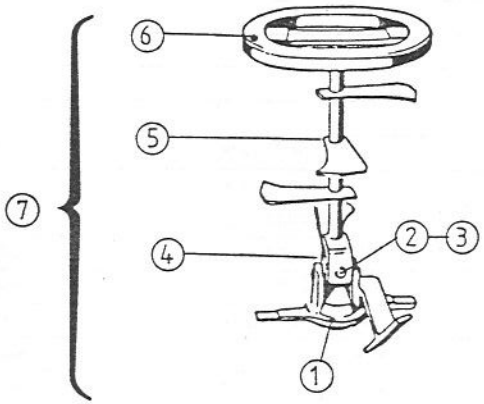

ET-ZS-1

Ersatzteilliste	Liste de pièces de rechange	Spare parts list
Zweischeiben-Düngerstreuer **Komet ZS 600/1000**	Distributeur d'engrais centrifuge **Comete ZS 600/1000**	Twin-disc fertilizer spreader **Comete ZS 600/1000**
Gruppe: Rührwerk für mehlige Dünger	**Groupe:** Agitateur pour engrais pulvérulents	**Group:** Agitator for powdered fertilizer

Bild zur Liste:/Illustration de liste:/Illustration to list: ET - ZS - 1

Bild Ill. Ill.	Best-Nr. No.de cde Order-No.	St. Qté Qty	Serien-Nr,Datum,Typ No.de série,date,type Series-No.,date,type	Maße,Größe DIN,etc. Mesures,grandeur,etc. Measurements,size,etc.	Bezeichnung	Désignation	Description
1	7117	1			Unterteil	Base de l'agitateur	Bottom part for agitator
2	03097-00	2		10 x 70 DIN 1481	Spannstift	Goupille élastique	Roll pin
3	03098-00	2		16 x 70 DIN 1481	Spannstift	Goupille élastique	Roll pin
4	03096-00	1			Kreuzgelenk	Charnière de l'agitateur	Universal joint
5	7115	1		◇ ⊕ 5, 6	Hakenwelle mit Anlaufring	Arbre avec anneau	Axle with rubber ring
6	7116	1			Anlaufring	Anneau de l'agitateur	Rubber ring
7	7118	1		◇ ⊕ 1 - 6	Rührwerk kpl.	Agitateur cpl.	Agitator cpl.

	Verschlüsselte Zeichen und Ausdrücke	Signes et expressions codifiés	Conventional signs and expressions
	Von... bis...	De... à...	From... to...
	Bis...	Jusque...	Up to...
	Ab...	A partir de...	From...
	Ersetzt durch...	Remplacé par...	Replaced by...
	Bestehend aus...	Ensemble comprenant...	Assebly including...
	Bild	Repêre	Figure
	Für...	Pour...	For...
	Außer...	Sauf...	Except...
	Ausrüstung nach Wunsch	Equipement facultatif	Optional equipment
	Siehe...	Voir...	See...
	Ersetzt...	Remplace...	Replaces...
	Ersetzt alle früheren Nummern	Remplace toutes réf. antérieures	Replaces all anterior ref.
	Auslaufende Teile	Pièce à épuiser	Use up stock
	Nach Auslaufen, vorsehen...	Aprês épuisement, prévoir...	After exhaustion of stock supply...
	Nicht lieferbar	Non livrable	Not available
	Für Export	Pour exportation seulement	For export only
	Nur für Übersee	Pour outre-mer seulement	For oversea only
	Siehe Note	Voir note	See note
	Fahrtrichtung links	Sens de marche gauche	Direction of travel l.h.
	Fahrtrichtung rechts	Sens de marche droite	Direction of travel r.h.
	Für Kategorie 1	Pour tracteur de 1ère catégorie	For category 1 linkage
	Für Kategorie 2	Pour tracteur de 2ème catégorie	For category 2 linkage
	Für Kategorie 3	Pour tracteur de 3ème catégorie	For category 3 linkage
	Für Weinbau-Schlepper	Pour tracteur vigneron	For vineyard tractor
	Für Systemschlepper	Pour tracteur de système	For system tractor
	Für 3-Punkt-Maschine	Pour type porté	For 3-point linkage machine
	Für gezogene Maschine	Pour type traîné	For trailed machine
	Außendurchmesser	Diamètre extérieur	Outside diameter
	Innendurchmesser	Diamètre intérieur	Inner diameter
	Stärke	Epaisseur	Thickness
	Höhe	Hauteur	Height
	Länge	Longueur	Length
&	Und...	Et...	And...
Z	Zähnezahl	Nombre de dents	Number of teeth
P.T.O.	Zapfwelle	Prise de force	Power take-off shaft
b.B.	Bei Bedarf	En cas de besoin	When required
	Nur bei hydraulischer Auslegerbetätigung	Pour déploiement et replieage hydraulique seulement	Only for hydraulic boom folding
EP 80	Exzenterschneckenpumpe Ø 80	Pompe hélicoidale Ø 80	Worm type pump Ø 80
EP100	Exzenterschneckenpumpe Ø 100	Pompe hélicoidale Ø 100	Worm type pump Ø 100

Zweischeiben-Düngerstreuer
Komet ZS 600/1000

Distributeur d'engrais centrifuge
Comete ZS 600/1000

Twin-disc fertilizer spreader
Comete ZS 600/1000

Verzeichnis aller Teilnummern — Index numérique — Numerical index

Nr.	Bild Rep. Fig.	Seite Page Page	Nr.	Bild Rep. Fig.	Seite Page Page	Nr.	Bild Rep. Fig.	Seite Page Page	Nr.	Bild Rep. Fig.	Seite Page Page	Nr.	Bild Rep. Fig.	Seite Page Page	Nr.	Bild Rep. Fig.	Seite Page Page	Nr.	Bild Rep. Fig.	Seite Page Page
7115	5	17	02078-00	14	9	03026-00	19	15												
7116	6	17	02079-00	15	9	03027-00	20	15												
7117	1	17	02080-00	16	9	03028-00	-	9												
7118	7	17	02081-00	17	9	03029-00	1	9												
7762	22	5	02082-00	18	9	03030-00	2	9												
7800	40	7	02083-00	20	9	03031-00	3	9												
7801	30	5	02085-00	21	9	03032-00	4	9												
7805	13	5	02086-00	22	11	03033-00	4a	9												
7812	-	3	02087-00	23	11	03034-00	5	9												
7813	-	3	02088-00	24	11	03035-00	6	9												
7814	-	3	02089-00	25	11	03036-00	7	9												
7816	-	3	02090-00	28	11	03037-00	8	9												
7958	6	3	02091-00	30	11	03038-00	9	9												
7962	5	5	02093-00	32a	11	03039-00	10a	9												
00158-00	39	7	02094-00	27	11	03040-00	11a	9												
00175-00	11	5	02095-00	33	11	03041-00	19	9												
00175-00	6	15	02096-00	34	11	03042-00	31	11												
00188-00	15	5	02097-00	35	11	03043-00	31a	11												
00226-00	10	3	02099-00	37	11	03044-00	32	11												
00261-00	48	11	02100-00	38	11	03045-00	40	11												
00262-00	36	11	02103-00	41	11	03047-00	47	11												
00322-00	6	5	02104-00	42	11	03052-00	7	3												
02018-00	8	5	02105-00	43	11	03053-00	8	3												
02023-00	7	5	02106-00	39	11	03054-00	5	3												
02034-00	21	5	02108-00	50	11	03057-00	14	3												
02036-00	20	5	02109-00	49	11	03058-00	15	3												
02038-00	17	5	02118-00	2	5	03063-00	3	5												
02039-00	16	5	02118-00	4	15	03064-00	4	5												
02042-00	26	5	02154-00	29	11	03065-00	9	5												
02043-00	25	5	02155-00	26	11	03066-00	10	5												
02044-00	24	5	02275-00	41	7	03072-00	28	5												
02045-00	23	5	02276-00	42	7	03072-00	37	7												
02046-00	29	5	02311-00	19	5	03074-00	36	7												
02054-00	33	7	03014-00	7	15	03096-00	4	17												
02055-00	32	7	03015-00	8	15	03097-00	2	17												
02056-00	31	5	03016-00	9	15	03098-00	3	17												
02057-00	34	7	03017-00	10	15	04101-00	2	15												
02058-00	35	7	03018-00	11	15	04101-00	5	15												
02062-00	43	7	03019-00	12	15	04258-00	1	5												
02064-00	12	5	03020-00	13	15	04258-00	1	15												
02064-00	3	15	03021-00	14	15	05107-00	46	11												
02074-00	10	9	03022-00	15	15	12047-00	44	11												
02075-00	11	9	03023-00	16	15	21019-00	45	11												
02076-00	12	9	03024-00	17	17															
02077-00	13	9	03025-00	18	15															

AUSZUG AUS UNSEREN GARANTIEBEDINGUNGEN

RAUCH-Produkte werden nach modernen Fertigungsmethoden und mit größter Sorgfalt hergestellt und unterliegen zahlreichen Kontrollen.

Deshalb leistet RAUCH 12 Monate Garantie, wenn nachfolgende Bedingungen erfüllt sind:

1. Die Garantie beginnt mit dem Datum des Kaufs.
2. Die Garantie umfaßt Material- oder Fabrikationsfehler. Für Fremderzeugnisse (Hydraulik, Elektronik) haften wir nur im Rahmen der Gewährleistung des jeweiligen Herstellers. Während der Garantiezeit werden Fabrikations- und Materialfehler kostenlos behoben durch Ersatz oder Nachbesserung der betreffenden Teile. Andere, auch weitergehende Rechte, wie Ansprüche auf Wandlung, Minderung oder Ersatz von Schäden, die nicht am Liefergegenstand entstanden sind, sind ausdrücklich ausgeschlossen.
   Die Garantieleistung erfolgt durch autorisierte Werkstätten, durch die RAUCH-Werksvertretung oder das Werk.
3. Von den Garantieleistungen ausgenommen sind Folgen natürlicher Abnutzung, Verschmutzung, Korrosion und alle Fehler, die durch unsachgemäße Handhabung sowie äußere Einwirkung entstanden sind. Bei eigenmächtiger Vornahme von Reparaturen oder Änderungen des Originalzustandes entfällt die Garantie. Der Ersatzanspruch erlischt, wenn keine RAUCH-Original-Ersatzteile verwendet wurden.
   Garantieansprüche müssen spätestens innerhalb 30 Tagen nach Eintritt des Schadens beim Werk geltend gemacht sein. Kaufdatum und Maschinennummer angeben.
   Reparaturen, für die Garantie geleistet wird, dürfen von der autorisierten Werkstatt erst nach Rücksprache mit RAUCH oder deren offizieller Vertretung durchgeführt werden.
   Durch Garantiearbeiten verlängert sich die Garantiezeit nicht.

EXTRAIT DE NOS CONDITIONS DE GARANTIE

Les produits RAUCH sont manufacturiés selon de méthodes modernes de production et avec beaucoup de soin et ils sont contrôlés plusieurs fois.
C'est pourquoi nous garantissons notre matériel durant une année sous les conditions suivantes:

1. La garantie commence avec le jour de l'achat.
2. La garantie implique les défauts de matériel et de fabrication. Le matériel qui n'est pas de notre fabrication, tel que systèmes hydrauliques, éléctroniques, etc. est garanti dans la mesure ou nos fournisseurs respectifs reconnaissent le bien-fondé de la réclamation. Pendant la période de la garantie nous nous engageons à remplacer ou à réparer les pièces qui auront été reconnues défectueuses en nos usines. Nous ne pouvons être tenus au paiement d'autres droits, tel que changement, réduction ou remplacement des dommages non subis à l'objet de livraison.
   La réparation ou le remplacement des pièces est fait par des atéliers autorisés, le représentant de RAUCH ou de nos Services RAUCH.
3. La garantie ne peut être invoquée pour les défectuosités provenant: de l'usure normale, du salissement, de la corrosion, d'une utilisation non conforme aux instructions, d'une modification de la machine d'origine ou d'une réparation avec des pièces non d'origine RAUCH.
   Les demandes de garantie doivent être chez nos Services dans les 30 jours après la défectuosité s'est formée. Indiquer le jour de l'achat et le numéro de la machine.
   Réparations sous garantie ne peuvent être faites qu'après consultation de RAUCH ou le représentant officiel de RAUCH.

   La période de garantie ne se prolonge pas par des travaux de garantie.

EXTRACT FROM OUR CONDITIONS OF LIMITED WARRANTY

RAUCH products are produced according to modern production methods and with much care and are subject to many tests.

Therefore we grant warranty for 1 year under the following conditions:

1. The warranty period begins with de date of purchase.
2. The warranty is valid for all faults caused in manufacture and faults of the used materials. Parts of machine which are not of our manufacture i.e. hydraulic and electronic system, etc. are normally warranted by the correspondant manufacturer. During the warranty period the parts will be exchanged or repaired free of charge. We cannot be held responsible for other claims as changement, reduction or replacements of damages not arised at the object of delivery.
   The warranty repairs are made by an authorized workshop, by the representative of RAUCH or by RAUCH.
3. The warranty is not valid for faults caused by normal wear and tear, soiling, corrosion, negligence shown in operation. Nor can claimes be entertained, if parts other than those manufactured by us have been incorporated in the original machine.
   Claims must be made within 30 days after the defect has arised. State the date of purchase and serial number of the machine.
   Repairs under warranty can be made by an authorized workshop only after having consulted RAUCH or their representative.
   The warranty period is not prolonged after warranty works.

FÜR IHRE SICHERHEIT UND FÜR EIN EINWANDFREIES FUNKTIONIEREN IHRER MASCHINE, NUR ORIGINAL RAUCH-ERSATZTEILE VERWENDEN.

POUR VOTRE SECURITE ET LE BON FONCTIONNEMENT DE VOTRE MACHINE, UTILISEZ UNIQUEMENT DES PICES D'ORIGINE RAUCH.

FOR YOUR SAFETY AND GET THE BEST FROM YOUR MACHINE, USE ONLY GENUINE RAUCH PARTS.

RAUCH Landmaschinenfabrik GmbH · D-7573 Sinzheim · Tel. (07221) 8 20 57 · Tx 781242 rauch d
Telefax (07221) 8 20 40